Płyta - osie 7'-10'/C-E - poziom +1,26- zbr. dolne
skala 1:100

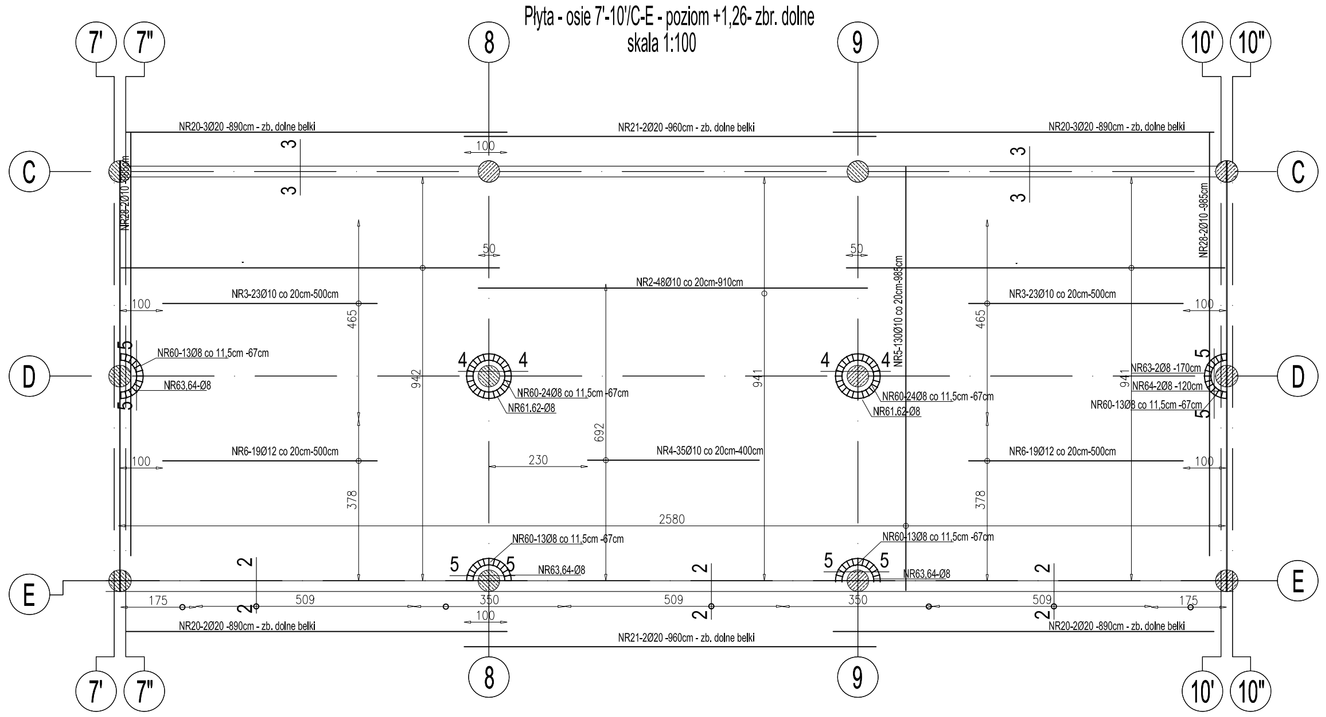

Płyta - osie 7'-10'/C-E - poziom +1,26- zbr. górne
skala 1:100

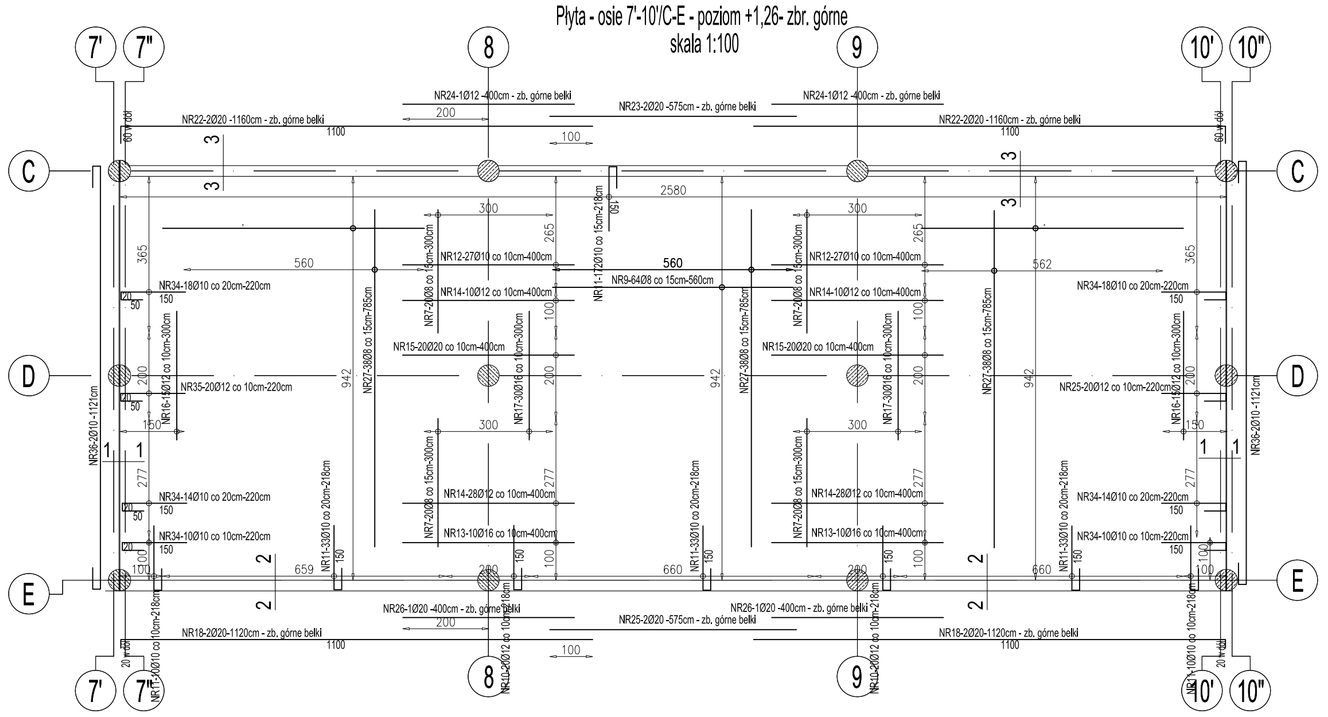

1-1
1:20

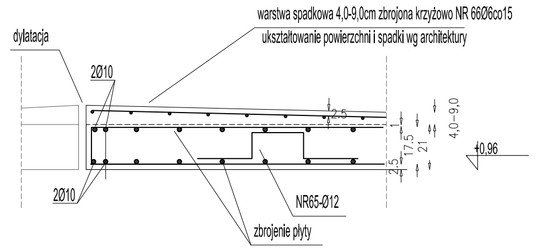

2-2
1:20

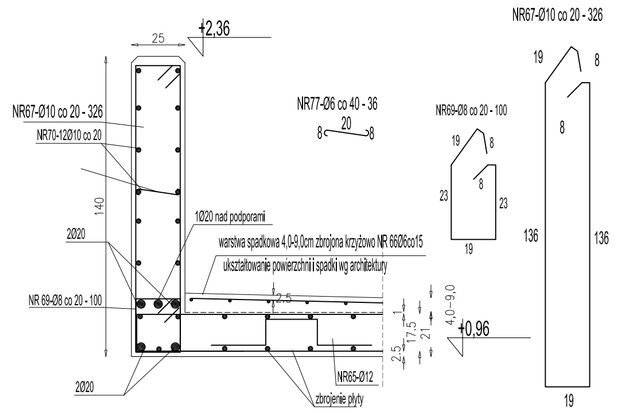

3-3
1:20

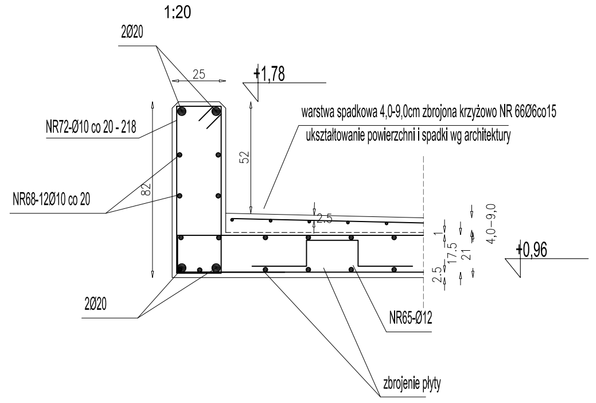

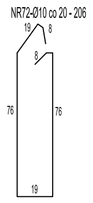

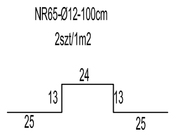

WYKAZ STALI ZBROJENIOWEJ

NR	ŚREDNICA	DŁUGOŚĆ PRĘTA	ILOŚĆ PRĘTÓW						
	mm	cm	szt.	6 (BSt-500)	8 (BSt-500)	10 (BSt-500)	12 (BSt-500)	16 (BSt-500)	20 (BSt-500)
1	10	885	96	0	0	849,6	0	0	0
2	10	960	48	0	0	460,8	0	0	0
3	10	500	46	0	0	230	0	0	0
4	10	400	35	0	0	140	0	0	0
5	10	985	130	0	0	1280,5	0	0	0
6	12	126	37	0	0	0	46,62	0	0
7	8	300	80	0	240	0	0	0	0
8	8	610	128	0	780,8	0	0	0	0
9	8	560	64	0	358,4	0	0	0	0
10	12	218	40	0	0	0	87,2	0	0
11	10	218	291	0	0	634,38	0	0	0
12	10	400	54	0	0	216	0	0	0
13	16	400	20	0	0	0	0	80	0
14	12	400	76	0	0	0	304	0	0
15	20	400	40	0	0	0	0	0	160
16	12	300	30	0	0	0	90	0	0
17	16	300	60	0	0	0	0	180	0
18	20	1120	4	0	0	0	0	0	44,8
20	20	890	10	0	0	0	0	0	89
21	20	960	4	0	0	0	0	0	38,4
22	20	1160	4	0	0	0	0	0	46,4
23	20	575	2	0	0	0	0	0	11,5
24	12	400	2	0	0	0	8	0	0
25	20	575	2	0	0	0	0	0	11,5
26	20	400	2	0	0	0	0	0	8
27	8	785	114	0	894,9	0	0	0	0
28	10	985	4	0	0	39,4	0	0	0
32	12	109	255	0	0	0	277,95	0	0
34	10	220	84	0	0	184,8	0	0	0
35	12	220	40	0	0	0	88	0	0
36	10	1121	4	0	0	44,84	0	0	0
38	8	200	8	0	16	0	0	0	0
60	8	67	100	0	67	0	0	0	0
61	8	380	4	0	15,2	0	0	0	0
62	8	280	4	0	11,2	0	0	0	0
63	8	170	8	0	13,6	0	0	0	0
64	8	120	8	0	9,6	0	0	0	0
66	6	1200	217	2604	0	0	0	0	0
67	10	326	130	0	0	423,8	0	0	0
69	8	100	217	0	217	0	0	0	0
70	10	1200	38	0	0	456	0	0	0
72	10	206	130	0	0	267,8	0	0	0
77	6	36	65	23,4	0	0	0	0	0
		długość ogółem (m)		2627,4	2623,7	5227,92	901,77	260	409,6
		masa wg. średnic (kg/m)		0,222	0,395	0,617	0,888	1,578	2,47
		masa ogółem wg. średnic (kg)		583,28	1 036,36	3 225,63	800,77	410,28	1 011,71
		MASA OGÓŁEM (kg)			**7 068,0**				

4-4
1:20

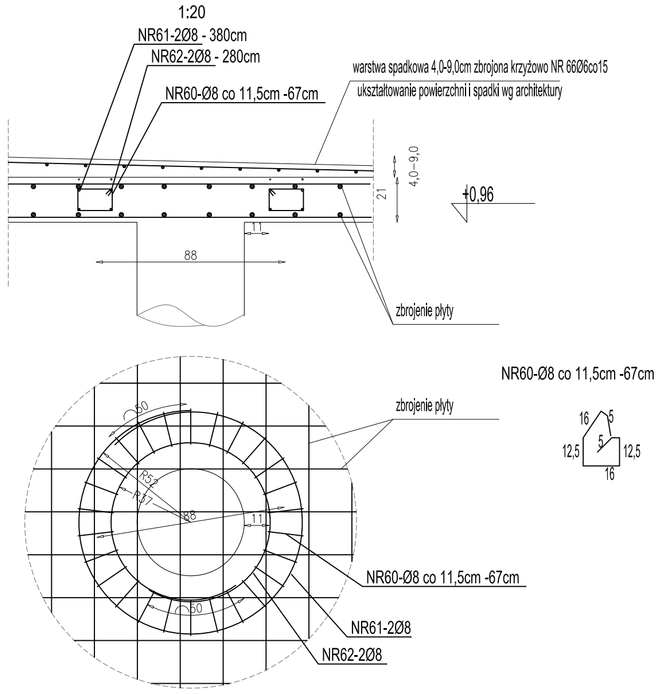

5-5
1:20

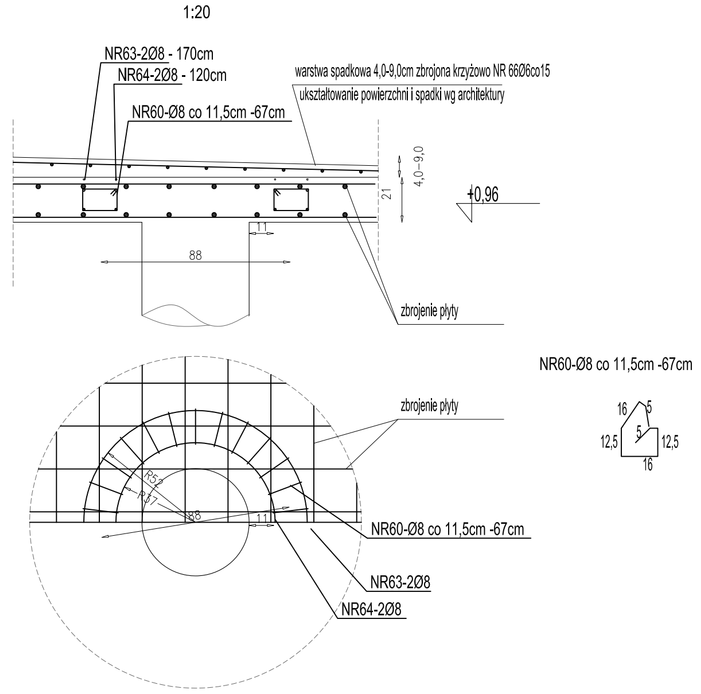

Warstwę spadkową wykonywać na mokrym, niezwiązanym betonie konstrukcyjnym tego samego dnia co betonowanie płyty głównej.
Jej wykonanie powierzyć firmie wyspecjalizowanej w wykonywaniu posadzek.
Wykończenie wierzchnie tej warstwy według projektu architektury.

WZÓR GIĘCIA PRĘTÓW W KIERUNKU X 16cm L-70cm 54cm

WZÓR GIĘCIA PRĘTÓW W KIERUNKU Y 14cm L-68cm 54cm

ZAKŁAD DLA PRĘTÓW Ø8-10 - 50cm
ZAKŁAD DLA PRĘTÓW Ø12-16 - 80cm
ZAKŁAD DLA PRĘTÓW Ø20 - 100cm

BETON C25/30 W8 F150
STAL BSt500
Otulina 2,5cm

Zbrojenie główne w kierunku osi X

A T E L I E R >>Z E T T A<<		WAW.	*11.2015*
PROJEKT	BUDOWLI GARAŻU WIELOPOZIOMOWEGO WRAZ Z INFRASTRUKTURĄ TOWARZYSZĄCĄ NA DZIAŁCE 3/26 OBRĘB 63 W LEGIONOWIE	SKALA	*1:100*
		NR RYS.	*K13*
RYSUNEK	Zbrojenie płyty - osie 7'-10'/C-E - poziom +1,26		***projekt budowlany***
Projektant	*mgr inż. Tomasz Rybarczyk*	nr upr. Wa 425/01	podpis
Opracował	*inż. Michał Jezierski*		
Sprawdził	*mgr inż. Mariusz Brudek*	nr upr. Wa 179/92	

PROJEKT chroniony prawem autorskim - zgodnie z Ustawą o Prawie Autorskim i prawach pokrewnych Dz.U.L24,poz.83 z dn.4.02.1994r. Powielanie całości lub fragmentów bez zgody autora projektu - ZABRONIONE